NOSTRAFORMA

OLIGO

Oligo RD 21 Spot encastré

Le spot encastrable RD 21 de chez Oligo est en acier et laiton et s'incline de 30 degrés. Ce luminaire minimaliste est muni soit d'une halogène, soit d'une led.

argent brillant	19,00 € ~~PDSF 28,00 €~~
MPN	50-999-17-05

Ampoules	1 x max. 50W QR-CBC 51 GX 5,3 ampoule à réflecteur lumière.
Dimensions	Longueur 105 mm, largeur 105 mm, hauteur 55 mm, diamètre de l'ouverture de montage 90 mm, de la profondeur de l'ouverture de montage 120 mm.

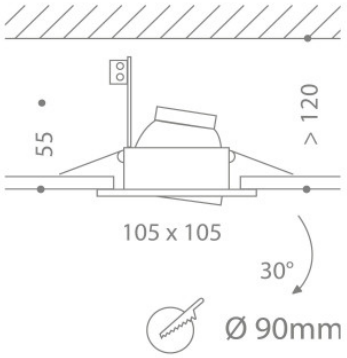

29.04.2024 7:49:02

Tous les prix indiqués sont avec 19% TVA pour livraison en Deutschland à laquelle s’ajoutent le cas échéant des Coûts d’expédition

Lumen Lighting Nostraforma GmbH & Co KG
Bodenseestr. 129 | DE-81243 München
FON: +49 (0) 89 820 80 62 0 | FAX: +49 (0) 89 820 80 62 200
MAIL: nostraforma@nostraforma.com | WEB: www.nostraforma.com
BANK: Stadtsparkasse München | BLZ: 701 500 00 | KTO: 907 228 290
IBAN: DE 85 7015 0000 0907 2282 90 | BIC: SSKMDEMM

UST-ID: DE 813 992 226
Registergericht München HRA 88136
Persönlich haftende Gesellschafter
Nostraforma Verwaltungs GmbH
Registergericht München HRA 175844
Geschäftsführer: Cerchi Alexander, Cerchi Patrick, Cerchi Manuel