NOSTRAFORMA

Artemide

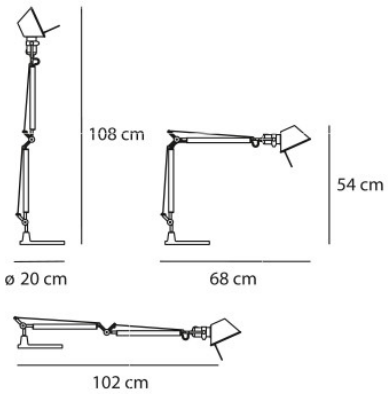

Artemide Tolomeo Mini Tavolo LED

Lampe de table à LED Artemide Tolomeo Mini Tavolo en aluminium avec une base ronde, une structure réglable et une tête de lampe conique pour une lumière réglable. Avec variateur, en option avec détecteur de mouvement.

2700K MPN	339,00 € ~~PDSF 435,00 €~~ A0056W00+A008600
3000K MPN	339,00 € ~~PDSF 435,00 €~~ A005600+A008600
3000K, avec détecteur de mouvement MPN	339,00 € ~~PDSF 460,00 €~~ A005500+A008600
2700K, avec détecteur de mouvement MPN	359,00 € ~~PDSF 460,00 €~~ A0055W00+A008600

Ampoules	10W LED, 593 lm, CRI=90, 2700K / 3000K.
Dimensions	Hauteur totale max. 108 cm, déploiement max. 102 cm, déploiement à angle droit 68 cm, hauteur à angle droit 54 cm, diamètre de base 20 cm.

27.04.2024 20:31:14

Tous les prix indiqués sont avec 19% TVA pour livraison en Deutschland à laquelle s’ajoutent le cas échéant des Coûts d’expédition

Lumen Lighting Nostraforma GmbH & Co KG
Bodenseestr. 129 | DE-81243 München
FON: +49 (0) 89 820 80 62 0 | FAX: +49 (0) 89 820 80 62 200
MAIL: nostraforma@nostraforma.com | WEB: www.nostraforma.com
BANK: Stadtsparkasse München | BLZ: 701 500 00 | KTO: 907 228 290
IBAN: DE 85 7015 0000 0907 2282 90 | BIC: SSKMDEMM

UST-ID: DE 813 992 226
Registergericht München HRA 88136
Persönlich haftende Gesellschafter
Nostraforma Verwaltungs GmbH
Registergericht München HRA 175844
Geschäftsführer: Cerchi Alexander, Cerchi Patrick, Cerchi Manuel