NOSTRAFORMA

Artemide

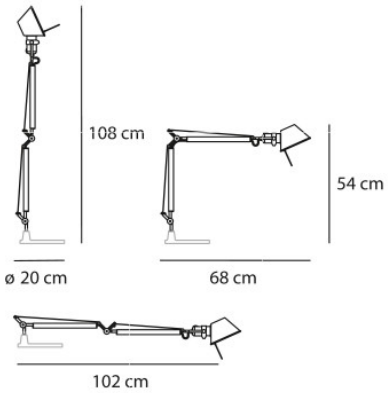

Artemide Tolomeo Mini avec étau

Lampe de table avec pince Artemide Tolomeo Mini avec structure orientable et tête conique en aluminium, pour lumière directe.

aluminium	199,00 € ~~PDSF 270,00 €~~
MPN	A005910+A004100
blanc	209,00 € ~~PDSF 270,00 €~~
MPN	A005920+A004100
noir	209,00 € ~~PDSF 270,00 €~~
MPN	A005940+A004100

Ampoules	1 ampoule halogène E27 max. 70W.
Dimensions	Hauteur totale max. 108 cm, déploiement max. 102 cm, déploiement à angle droit 68 cm, hauteur à angle droit 54 cm, pour épaisseur de table min. 1,5 cm / max. 5,5 cm.

28.04.2024 17:32:57

Tous les prix indiqués sont avec 19% TVA pour livraison en Deutschland à laquelle s’ajoutent le cas échéant des Coûts d’expédition

Lumen Lighting Nostraforma GmbH & Co KG
Bodenseestr. 129 | DE-81243 München
FON: +49 (0) 89 820 80 62 0 | FAX: +49 (0) 89 820 80 62 200
MAIL: nostraforma@nostraforma.com | WEB: www.nostraforma.com
BANK: Stadtsparkasse München | BLZ: 701 500 00 | KTO: 907 228 290
IBAN: DE 85 7015 0000 0907 2282 90 | BIC: SSKMDEMM

UST-ID: DE 813 992 226
Registergericht München HRA 88136
Persönlich haftende Gesellschafter
Nostraforma Verwaltungs GmbH
Registergericht München HRA 175844
Geschäftsführer: Cerchi Alexander, Cerchi Patrick, Cerchi Manuel