NOSTRAFORMA

Artemide

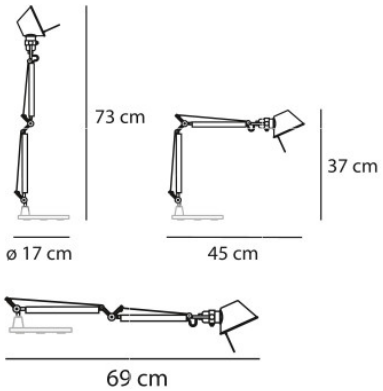


## Artemide Tolomeo Micro avec étau

Lampe de table avec pince Artemide Tolomeo Micro avec structure à double bras et tête de lampe orientable en aluminium. Lumière directe. Avec interrupteur sur le câble.

| | |
|---|---|
| aluminium anodisé | 189,00 € ~~PDSF 255,00 €~~ |
| MPN | A010900+A004100 |
| noir | 189,00 € ~~PDSF 255,00 €~~ |
| MPN | A010930+A004100 |
| bleu | 229,00 € ~~PDSF 255,00 €~~ |
| MPN | A010950+A004100 |
| orange | 229,00 € ~~PDSF 255,00 €~~ |
| MPN | A010960+A004100 |
| rouge | 229,00 € ~~PDSF 255,00 €~~ |
| MPN | A010910+A004100 |

| | |
|---|---|
| Ampoules | 1 ampoule halogène max. 60 Watt E14 230V. |
| Dimensions | Hauteur totale max. 73 cm, extention max. 69 cm, extention à angle droit 45 cm, hauteur à angle droit 37 cm, étau pour épaisseur de table min. 1,5 cm et max. 5,5 cm. |

27.04.2024 16:07:42

Tous les prix indiqués sont avec 19% TVA pour livraison en Deutschland à laquelle s’ajoutent le cas échéant des Coûts d’expédition

Lumen Lighting Nostraforma GmbH & Co KG
Bodenseestr. 129 | DE-81243 München
FON: +49 (0) 89 820 80 62 0 | FAX: +49 (0) 89 820 80 62 200
MAIL: nostraforma@nostraforma.com | WEB: www.nostraforma.com
BANK: Stadtsparkasse München | BLZ: 701 500 00 | KTO: 907 228 290
IBAN: DE 85 7015 0000 0907 2282 90 | BIC: SSKMDEMM

UST-ID: DE 813 992 226
Registergericht München HRA 88136
Persönlich haftende Gesellschafter
Nostraforma Verwaltungs GmbH
Registergericht München HRA 175844
Geschäftsführer: Cerchi Alexander, Cerchi Patrick, Cerchi Manuel