NOSTRAFORMA

astro

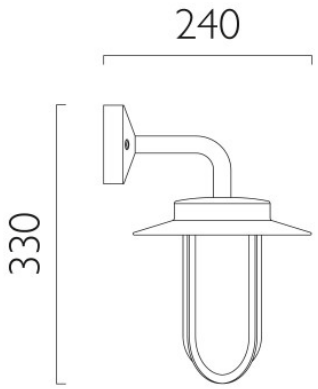

Astro Montparnasse Wandleuchte

Die klassische Außenwandleuchte Montparnasse von Astro besitzt eine zeitlose Gestalt, die an eine Laterne erinnert. Diffusor aus transparentem Glas, Metallstruktur in Nickel poliert. IP44.

nickel poliert	366,00 € ~~UVP 436,00 €~~
MPN	1096001
EAN	5038856004847

Leuchtmittel	1 x max. 60W E27 Halogenlampe.
Abmessungen	Höhe 330 mm, Breite 205 mm, Tiefe 240 mm.

28.04.2024 10:41:47

Alle angezeigten Preise verstehen sich inklusive 19% Mwst bei Lieferung nach Deutschland ohne eventuell anfallende Versandkosten.

Lumen Lighting Nostraforma GmbH & Co KG
Bodenseestr. 129 | DE-81243 München
FON: +49 (0) 89 820 80 62 0 | FAX: +49 (0) 89 820 80 62 200
MAIL: nostraforma@nostraforma.com | WEB: www.nostraforma.com
BANK: Stadtsparkasse München | BLZ: 701 500 00 | KTO: 907 228 290
IBAN: DE 85 7015 0000 0907 2282 90 | BIC: SSKMDEMM

UST-ID: DE 813 992 226
Registergericht München HRA 88136
Persönlich haftende Gesellschafter
Nostraforma Verwaltungs GmbH
Registergericht München HRA 175844
Geschäftsführer: Cerchi Alexander, Cerchi Patrick, Cerchi Manuel