NOSTRAFORMA

Artemide

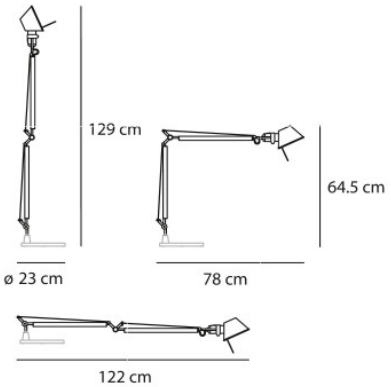

Artemide Tolomeo Tavolo mit Tischklemme

Tischleuchte mit Tischklemme Artemide Tolomeo Tavolo mit beweglicher Doppelarmstruktur und Leuchtenschirm aus Aluminium. Ausrichtbares Direktlicht. Schalter am Leuchtenkopf.

Aluminium eloxiert	209,00 € ~~UVP 275,00 €~~
MPN	A001000+A004100
schwarz	209,00 € ~~UVP 275,00 €~~
MPN	A004430+A004100
weiß	209,00 € ~~UVP 275,00 €~~
MPN	A004420+A004100

Leuchtmittel	1 x max. 70W E27 Halogenlampe.
Abmessungen	Gesamthöhe max. 129 cm, Ausladung im rechten Winkel 78 cm, Höhe im rechten Winkel 64,5 cm, Plattenstärke min. 1,5 cm / max. 5,5 cm.

26.04.2024 12:37:28

Alle angezeigten Preise verstehen sich inklusive 19% Mwst bei Lieferung nach Deutschland ohne eventuell anfallende Versandkosten.

Lumen Lighting Nostraforma GmbH & Co KG
Bodenseestr. 129 | DE-81243 München
FON: +49 (0) 89 820 80 62 0 | FAX: +49 (0) 89 820 80 62 200
MAIL: nostraforma@nostraforma.com | WEB: www.nostraforma.com
BANK: Stadtsparkasse München | BLZ: 701 500 00 | KTO: 907 228 290
IBAN: DE 85 7015 0000 0907 2282 90 | BIC: SSKMDEMM

UST-ID: DE 813 992 226
Registergericht München HRA 88136
Persönlich haftende Gesellschafter
Nostraforma Verwaltungs GmbH
Registergericht München HRA 175844
Geschäftsführer: Cerchi Alexander, Cerchi Patrick, Cerchi Manuel