NOSTRAFORMA

Artemide

Artemide Tolomeo Braccio Parete LED

LED-Wandleuchte Artemide Tolomeo Braccio Parete zur Montage am Wandauslass mit Schirm und Doppelarmstruktur aus Aluminium, beweglich via Federzugsystem. Ausrichtbares Direktlicht. Mit Dimmer am Kopf.

2700K	499,00 € ~~UVP 550,00 €~~
MPN	A0460W50
EAN	8052993054340
3000K	499,00 € ~~UVP 550,00 €~~
MPN	A046050
EAN	8052993019806

Leuchtmittel	10W LED, 593 lm (2700K) / 632 lm (3000K), CRI 90.
Abmessungen	Gesamtlänge max. 167 cm, Ausladung im rechten Winkel 83 cm, Höhe im rechten Winkel 103 cm.

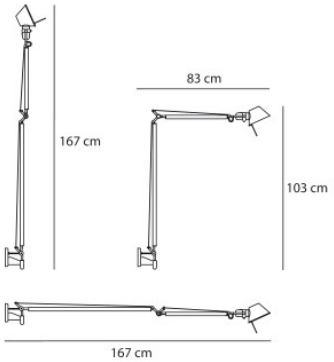

29.04.2024 11:52:50

Alle angezeigten Preise verstehen sich inklusive 19% Mwst bei Lieferung nach Deutschland ohne eventuell anfallende Versandkosten.

Lumen Lighting Nostraforma GmbH & Co KG
Bodenseestr. 129 | DE-81243 München
FON: +49 (0) 89 820 80 62 0 | FAX: +49 (0) 89 820 80 62 200
MAIL: nostraforma@nostraforma.com | WEB: www.nostraforma.com
BANK: Stadtsparkasse München | BLZ: 701 500 00 | KTO: 907 228 290
IBAN: DE 85 7015 0000 0907 2282 90 | BIC: SSKMDEMM

UST-ID: DE 813 992 226
Registergericht München HRA 88136
Persönlich haftende Gesellschafter
Nostraforma Verwaltungs GmbH
Registergericht München HRA 175844
Geschäftsführer: Cerchi Alexander, Cerchi Patrick, Cerchi Manuel