NOSTRAFORMA

Artemide

Artemide Tolomeo Midi LED mit Tischklemme

LED-Tischleuchte Artemide Tolomeo Midi mit Tischklemme, verstellbarer Struktur und Leuchtenkopf aus Aluminium. Ausrichtbares Licht. Mit Dimmer am Kabel.

anthrazitgrau, 3000K MPN	219,00 € ~~UVP 325,00 €~~ A015120+A004100
aluminium, 2700K MPN	239,00 € ~~UVP 325,00 €~~ A0151W00+A004100
aluminium, 3000K MPN	249,00 € ~~UVP 330,00 €~~ A015100+A004100

Leuchtmittel	9W LED, 461 lm (2700K) / 491 lm (3000K), CRI 90.
Abmessungen	Gesamthöhe max. 100 cm, Ausladung im rechten Winkel 60 cm, Höhe im rechten Winkel 50 cm.

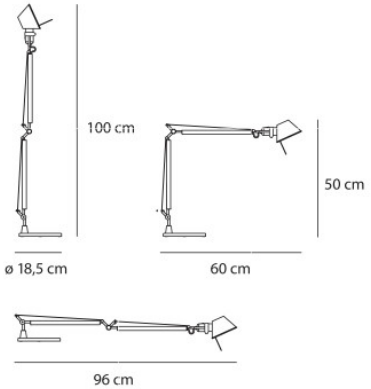

29.04.2024 4:22:02

Alle angezeigten Preise verstehen sich inklusive 19% Mwst bei Lieferung nach Deutschland ohne eventuell anfallende Versandkosten.

Lumen Lighting Nostraforma GmbH & Co KG
Bodenseestr. 129 | DE-81243 München
FON: +49 (0) 89 820 80 62 0 | FAX: +49 (0) 89 820 80 62 200
MAIL: nostraforma@nostraforma.com | WEB: www.nostraforma.com
BANK: Stadtsparkasse München | BLZ: 701 500 00 | KTO: 907 228 290
IBAN: DE 85 7015 0000 0907 2282 90 | BIC: SSKMDEMM

UST-ID: DE 813 992 226
Registergericht München HRA 88136
Persönlich haftende Gesellschafter
Nostraforma Verwaltungs GmbH
Registergericht München HRA 175844
Geschäftsführer: Cerchi Alexander, Cerchi Patrick, Cerchi Manuel