NOSTRAFORMA

Artemide

Artemide Tolomeo Micro Parete LED

LED-Wandleuchte Artemide Tolomeo Micro Parete mit Doppelarmstruktur und verstellbarem Leuchtenkopf aus Aluminium. Direktes Licht. Stromkabel mit Stecker und Dimmer.

2700K	249,00 € ~~UVP 335,00 €~~
MPN	A025150+A0103W00
3000K	299,00 € ~~UVP 335,00 €~~
MPN	A025150+A010300

Leuchtmittel	2700K: 9W LED, 461 lm, CRI=90. 3000K: 8W LED, 365 lm, CRI=80.
Abmessungen	Gesamthöhe max. 74 cm, Höhe im rechten Winkel 41 cm, Ausladung max. 73 cm, Ausladung im rechten Winkel 49 cm.

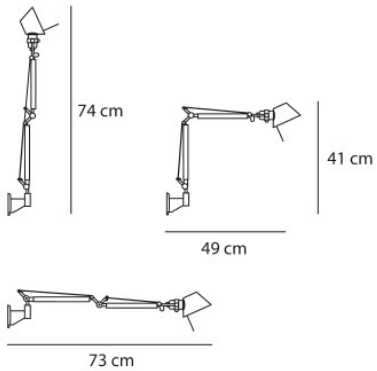

27.04.2024 15:31:34

Alle angezeigten Preise verstehen sich inklusive 19% Mwst bei Lieferung nach Deutschland ohne eventuell anfallende Versandkosten.

Lumen Lighting Nostraforma GmbH & Co KG
Bodenseestr. 129 | DE-81243 München
FON: +49 (0) 89 820 80 62 0 | FAX: +49 (0) 89 820 80 62 200
MAIL: nostraforma@nostraforma.com | WEB: www.nostraforma.com
BANK: Stadtsparkasse München | BLZ: 701 500 00 | KTO: 907 228 290
IBAN: DE 85 7015 0000 0907 2282 90 | BIC: SSKMDEMM

UST-ID: DE 813 992 226
Registergericht München HRA 88136
Persönlich haftende Gesellschafter
Nostraforma Verwaltungs GmbH
Registergericht München HRA 175844
Geschäftsführer: Cerchi Alexander, Cerchi Patrick, Cerchi Manuel