NOSTRAFORMA

Artemide

Artemide Miconos Parete

Die Wandleuchte Miconos von Artemide mit Metallstruktur und Schirm aus mundgeblasenem, klaren Glas, in dessen Innern eine Globelampe sichtbar ist. Dimmbar.

Chrom poliert	449,00 € ~~UVP 500,00 €~~
MPN	A020100
EAN	8052993019158
Messing satiniert	449,00 € ~~UVP 500,00 €~~
MPN	A020110
EAN	8052993057907

Leuchtmittel	1 x max. 12W E27 LED-Lampe, Durchmesser 9 cm.
Abmessungen	Tiefe 32,5 cm, Diffusordurchmesser 25 cm.

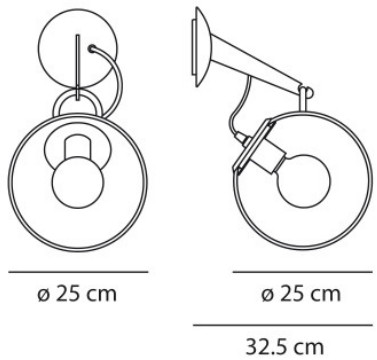

29.04.2024 5:30:02

Alle angezeigten Preise verstehen sich inklusive 19% Mwst bei Lieferung nach Deutschland ohne eventuell anfallende Versandkosten.

Lumen Lighting Nostraforma GmbH & Co KG
Bodenseestr. 129 | DE-81243 München
FON: +49 (0) 89 820 80 62 0 | FAX: +49 (0) 89 820 80 62 200
MAIL: nostraforma@nostraforma.com | WEB: www.nostraforma.com
BANK: Stadtsparkasse München | BLZ: 701 500 00 | KTO: 907 228 290
IBAN: DE 85 7015 0000 0907 2282 90 | BIC: SSKMDEMM

UST-ID: DE 813 992 226
Registergericht München HRA 88136
Persönlich haftende Gesellschafter
Nostraforma Verwaltungs GmbH
Registergericht München HRA 175844
Geschäftsführer: Cerchi Alexander, Cerchi Patrick, Cerchi Manuel