NOSTRAFORMA

Artemide

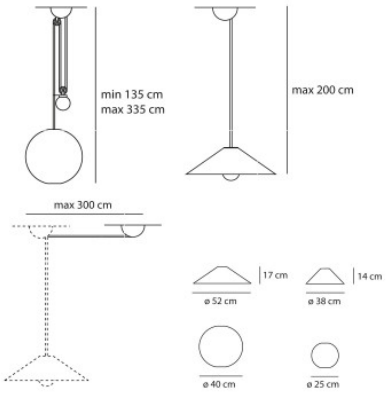

Artemide Aggregato Saliscendi Decentrato

Pendelleuchte Aggregato Sospensione Saliscendi Decentrato von Artemide mit dezentraler Aufhängung und Höhenverstellung via Seilzug und Gegengewicht. Diffusoren aus Metall oder Kunststoff. E27. Phasendimmbar.

kleine Opalkugel aus Kunststoff, weiß	409,00 € ~~UVP 455,00 €~~
MPN	A033100+A086000+A089410
kleiner konischer Schirm aus Kunststoff, weiß	409,00 € ~~UVP 450,00 €~~
MPN	A033100+A086000+A089700
großer konischer Schirm aus Kunststoff, weiß	439,00 € ~~UVP 485,00 €~~
MPN	A033100+A086000+A089400
kleiner konischer Schirm aus Metall, anthrazitgrau	439,00 € ~~UVP 485,00 €~~
MPN	A033100+A086000+A089860
großer konischer Schirm aus Metall, anthrazitgrau	479,00 € ~~UVP 535,00 €~~
MPN	A033100+A086000+A089960
große Opalkugel aus Kunststoff, weiß	499,00 € ~~UVP 560,00 €~~
MPN	A033100+A086000+A089412

Abmessungen	Gesamthöhe mit Aufhängung min. 135 cm, max. 335 cm, Abstand zwischen Baldachin und Aufhängung max. 300 cm. Große Opalkugel: Durchmesser 40 cm. Kleine Opalkugel: Durchmesser 25 cm. Großer konischer Schirm: Durchmesser 52 cm, Höhe 17 cm. Kleiner konischer Schirm: Durchmesser 38 cm, Höhe 14 cm.

17.04.2024 7:02:11

Alle angezeigten Preise verstehen sich inklusive 19% Mwst bei Lieferung nach Deutschland ohne eventuell anfallende Versandkosten.

Lumen Lighting Nostraforma GmbH & Co KG
Bodenseestr. 129 | DE-81243 München
FON: +49 (0) 89 820 80 62 0 | FAX: +49 (0) 89 820 80 62 200
MAIL: nostraforma@nostraforma.com | WEB: www.nostraforma.com
BANK: Stadtsparkasse München | BLZ: 701 500 00 | KTO: 907 228 290
IBAN: DE 85 7015 0000 0907 2282 90 | BIC: SSKMDEMM

UST-ID: DE 813 992 226
Registergericht München HRA 88136
Persönlich haftende Gesellschafter
Nostraforma Verwaltungs GmbH
Registergericht München HRA 175844
Geschäftsführer: Cerchi Alexander, Cerchi Patrick, Cerchi Manuel